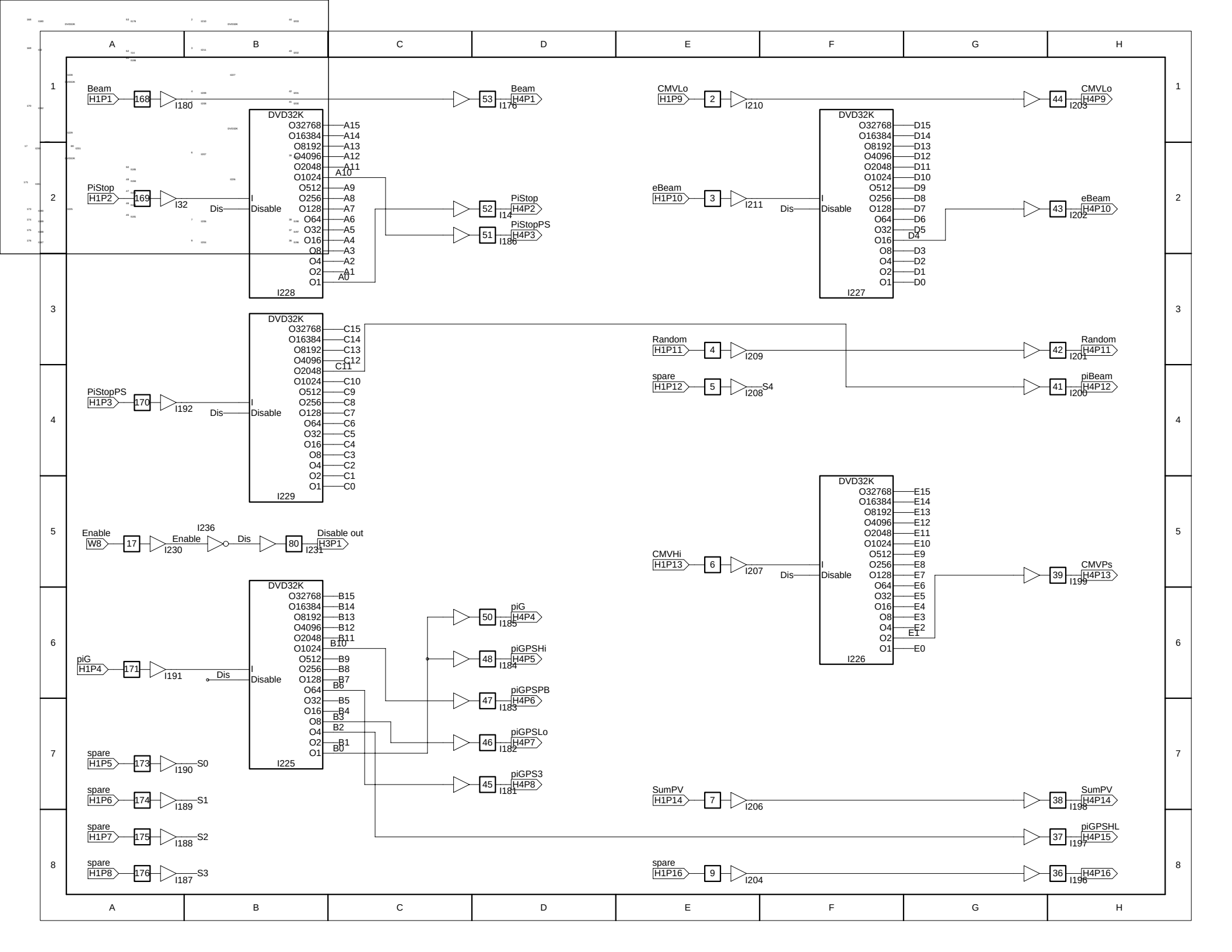
Beam
H1P1
168
I180
53
I176
Beam
H4P1
PiStop
H1P2
169
I32
Dis
DVD32K
I
Disable
O32768 A15
O16384 A14
O8192 A13
O4096 A12
O2048 A11
O1024 A10
O512 A9
O256 A8
O128 A7
O64 A6
O32 A5
O16 A4
O8 A3
O4 A2
O2 A1
O1 A0
I228
52
I14
PiStop
H4P2
51
I186
PiStopPS
H4P3
CMVLo
H1P9
2
I210
44
I203
CMVLo
H4P9
eBeam
H1P10
3
I211
Dis
DVD32K
I
Disable
O32768 D15
O16384 D14
O8192 D13
O4096 D12
O2048 D11
O1024 D10
O512 D9
O256 D8
O128 D7
O64 D6
O32 D5
O16 D4
O8 D3
O4 D2
O2 D1
O1 D0
I227
43
I202
eBeam
H4P10
PiStopPS
H1P3
170
I192
Dis
DVD32K
I
Disable
O32768 C15
O16384 C14
O8192 C13
O4096 C12
O2048 C11
O1024 C10
O512 C9
O256 C8
O128 C7
O64 C6
O32 C5
O16 C4
O8 C3
O4 C2
O2 C1
O1 C0
I229
Random
H1P11
4
I209
42
I201
Random
H4P11
spare
H1P12
5
I208
S4
41
I200
piBeam
H4P12
Enable
W8
17
I230
Enable
I236
Dis
80
I231
Disable out
H3P1
CMVHi
H1P13
6
I207
Dis
DVD32K
I
Disable
O32768 E15
O16384 E14
O8192 E13
O4096 E12
O2048 E11
O1024 E10
O512 E9
O256 E8
O128 E7
O64 E6
O32 E5
O16 E4
O8 E3
O4 E2
O2 E1
O1 E0
I226
39
I199
CMVPs
H4P13
piG
H1P4
171
I191
Dis
DVD32K
I
Disable
O32768 B15
O16384 B14
O8192 B13
O4096 B12
O2048 B11
O1024 B10
O512 B9
O256 B8
O128 B7
O64 B6
O32 B5
O16 B4
O8 B3
O4 B2
O2 B1
O1 B0
I225
50
I185
piG
H4P4
48
I184
piGPSHi
H4P5
47
I183
piGPSPB
H4P6
46
I182
piGPSLo
H4P7
45
I181
piGPS3
H4P8
spare
H1P5
173
I190
S0
spare
H1P6
174
I189
S1
spare
H1P7
175
I188
S2
spare
H1P8
176
I187
S3
SumPV
H1P14
7
I206
38
I198
SumPV
H4P14
37
I197
piGPSHL
H4P15
spare
H1P16
9
I204
36
I196
H4P16